Kontrolovaný přístup?
Vícebodové uzamknutí?
Bezpečný únik osob? ANO!

blueMotion (BM)

Vícebodový elektromotorický zámek BLUE MOTION s hákovými závorami pro dřevěné, plastové a hliníkové dveře

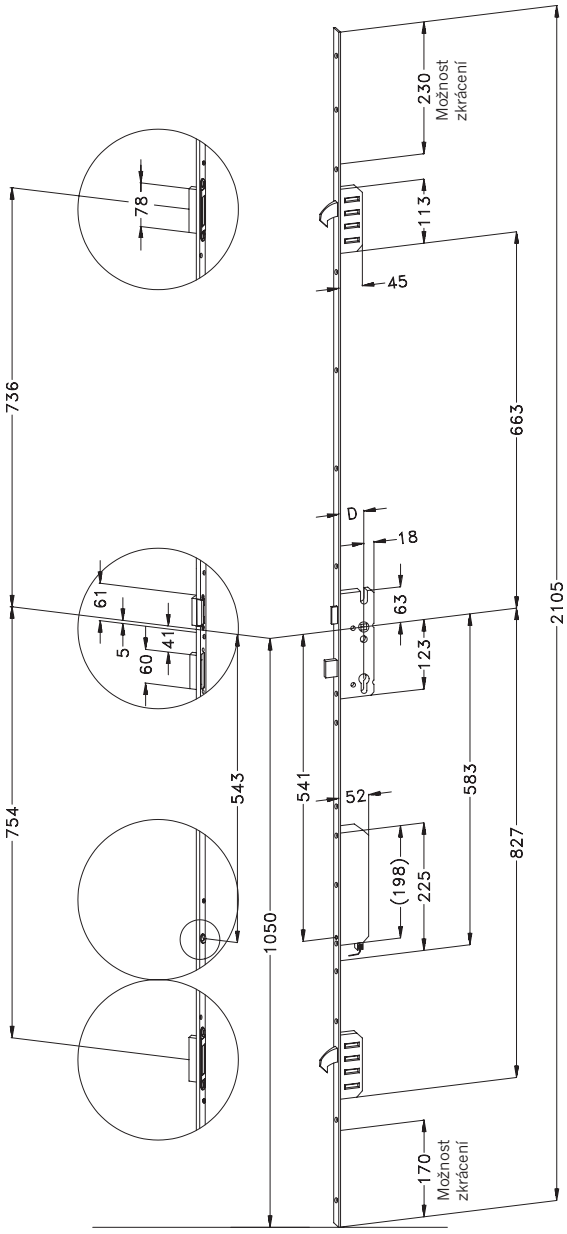

- 2 hákové závory
- funkce:
  - uzamykání / otevírání plně elektromotorické
  - odemknutí a uzamknutí vždy možné jednozápadovým otočením klíče v cylindrické vložce (o 360°)
  - možné komfortní a rychlé otevření zevnitř pomocí dveřní kliky / panikového kování
- denní/noční režim (noční režim = v provozu všechny uzamykací body, denní režim = v provozu pouze střelka)
- připraven pro výhradní montáž cylindrických vložek s volným během spojky v souladu s požadavky norem DIN 18252 resp. EN 1303, popř. EN 1627
- kastlík zámku uzavřený ve všech směrech, v souladu s normou DIN 18251, vhodný pro všechny běžné typy dveřních štítů a rozet
- dornmass _____ mm, rozteč 92 mm, čtyřhran _____ mm, šířka čela _____ mm, délka čela _____mm
- sada protiplechů s namontovaným magnetickým kontaktem
- protiplech střelky / závory se seřiditelným úhlem použití
- kompletní povrch matně chromátován / stříbrný (šedé práškování) v souladu s normou DIN 50021 SS a normou EN 1670, třída 3
- bezpečnostní uzamykání hákovými závorami podle norem DIN 18251-3, třída 3
- originální ovládání zámku:
  - čipová ovládací sada T01
  - dálkové ovládání F02
- příslušenství:
  - síťový zdroj 24V DC/1A
  - záložní zdroj pro vyrovnávání poklesů napětí či nahrazení při výpadcích proudu (volitelně)
  - externí řídící jednotka
  - kabelová průchodka + kabel s konektorem
  - magnetický kontakt
- externí řídící jednotka je připravena přijímat bezpotenciální ovládací signál (např. domácí telefon, ACS, EPS, EZS apod.)
- uzamykání elektromotoricky pokaždé, kdy se napájená část magnetického kontaktu na motoru dostane na stejnou úroveň jako magnetický kontakt v protiplechu
- **možnost dodání variant dle norem EN 179 a EN 1125, ovšem POZOR!**
  - jen ve spojení se záložním zdrojem!

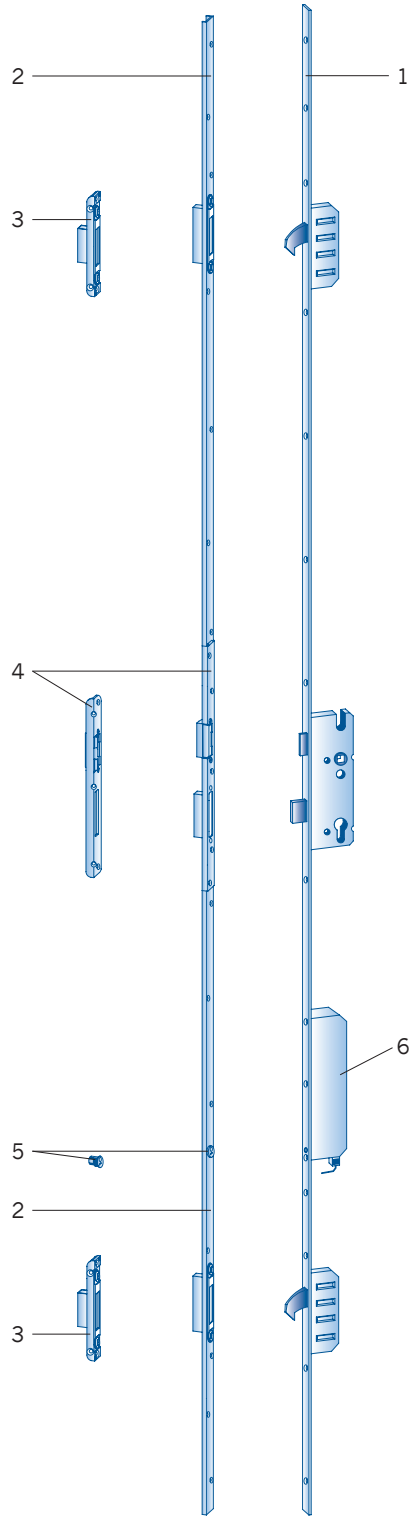

Nutná montáž cylindrické vložky s **funkcí volného běhu spojky.** Rozsah otáčky 360°.

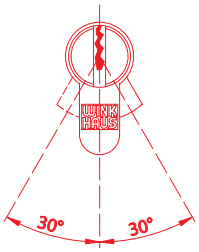

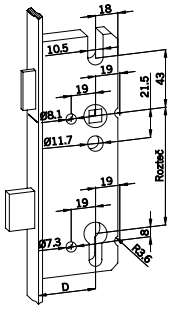

EN 179

EN 1125

1 – Vícebodový elektromotorický zámek
2 – Sada protiplechů (složená z horního a spodního dílu)
3 – Samostatný protiplech
4 – Protiplech střelky / závory
5 – Magnetický kontakt
6 – Elektromotor s napájenou částí magnetického kontaktu