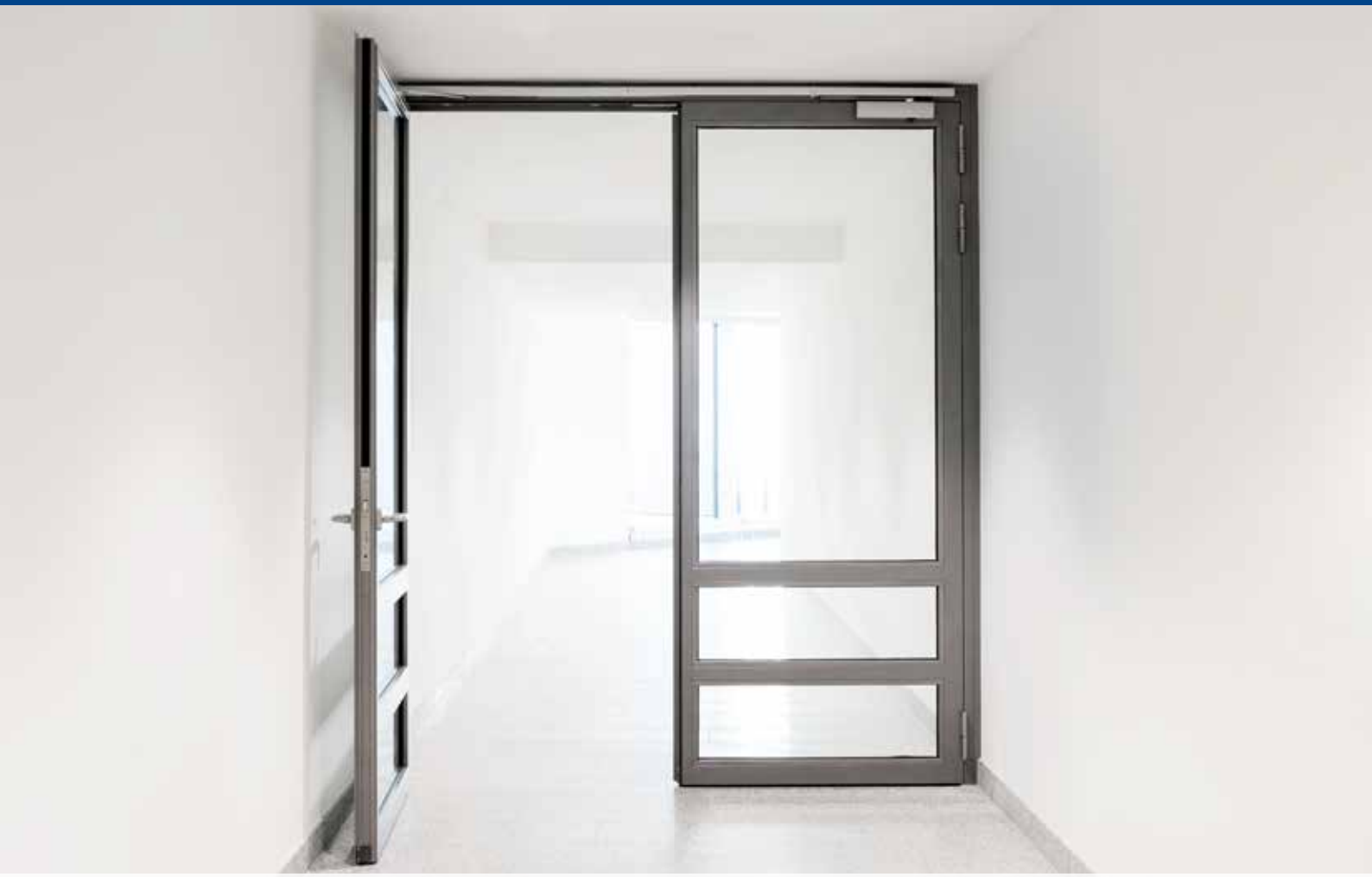

GEZE TS 3000 V / SYSTÉM TS 5000

DVEŘNÍ ZAVÍRAČE S HORNÍ MONTÁŽÍ S KLUZNOU LIŠTOU

Technické vybavení - dveřní zavírače s horní montáží GEZE TS 5000

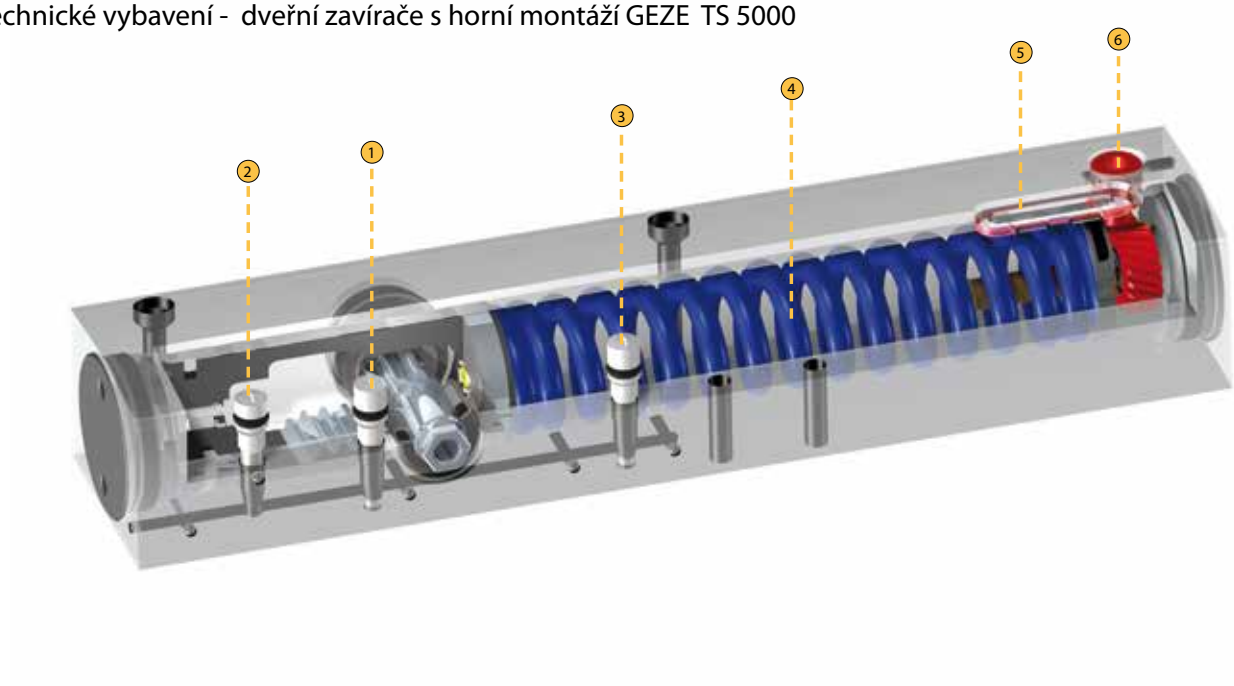

Legenda

1. Nastavení rychlosti zavírání
2. Nastavení koncového dorazu
3. Nastavení tlumení otevření
4. Pružiny
5. Ukazovatel zavírací síly
6. Nastavení zavírací síly zepředu
7. Nastavení zavírací síly zboku

Technické vybavení - dveřní zavírače s horní montáží GEZE TS 3000 V

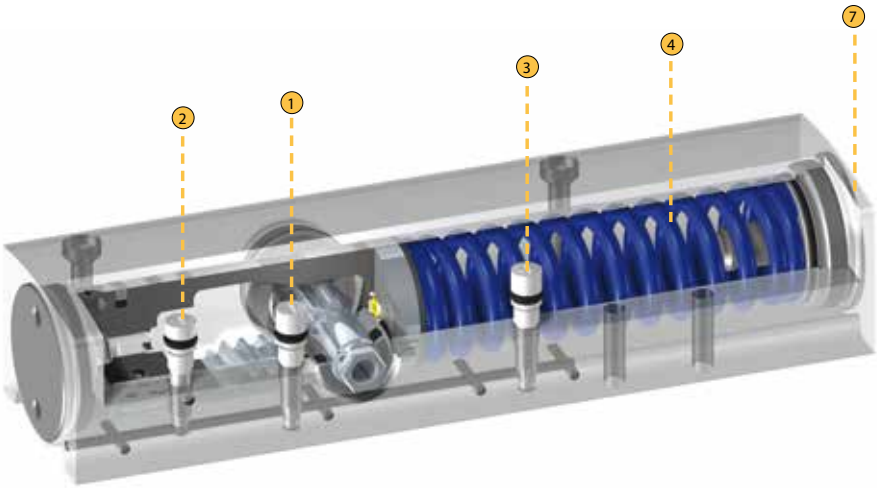

Základní funkce výrobku a informace o výrobku GEZE dveřní zavírače s kluznou lištou

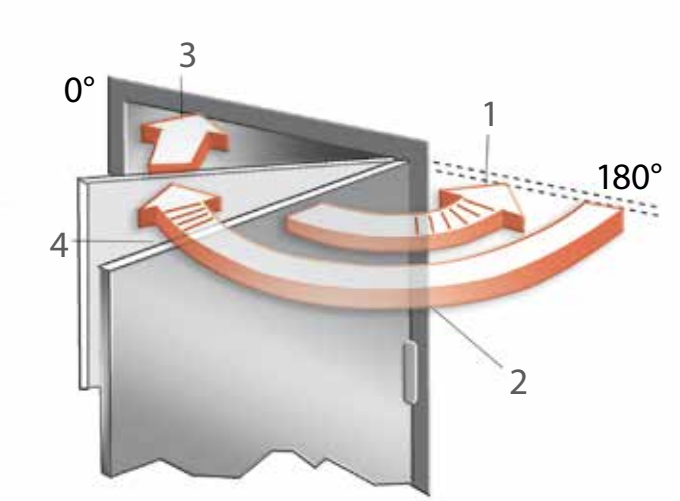

1) Tlumení otevírání
   Snižuje rychlost intenzivně otvíraných dveří cca při 90°otevření. Nemůže nahradit např. u dveří otvíraných směrem ven a dveří, které jsou vystaveny větru, samostatné omezení úhlu otvírání, montáž dveřní zarážky nebo jiného stavebního opatření.

2) Rychlost zavírání
   Rychlost, kterou se dveře zavírají, lze individuálně nastavit.

3) Koncový doraz
   Pohyb dveří se v oblasti posledních stupňů před zavřením dveří zrychlí, aby překonal odpor při zavírání jako je např. odpor vzduchu.

4) Zpoždění zavírání
   Snižuje rychlost zavírání dveří, příp. dveře zastaví, takže procházející osoby mají dostatek času na to, aby prošly dveřmi.

GEZE dveřní zavírače s nastavitelnou zavírací silou:

Normy stanovují, že velikost dveřních zavíračů (zavírací síla dveřních zavíračů) se musí vhodně zvolit vzhledem k šířce dveří.
Pokud to vyžadují stavební poměry (výška dveří, hmotnost dveří) nebo místní poměry (vliv větru), musí se nastavit daná nejbližší vyšší velikost.

GEZE TS 3000 V, TS 5000 a varianty obsahují v jednom tělese několik velikostí dveřních zavíračů, které lze nastavit pomocí nastavovacího ventilu. U TS 5000 lze zkontrolovat zvolenou velikost pomocí vizuálního indikátoru.

Velikost dveřního zavírače EN	Šířka dveřního křídla (mm)
Síla 1	do 750
Síla 2	nad 750 do 850
Síla 3	nad 850 do 950
Síla 4	nad 950 do 1100
Síla 5	nad 1100 do 1250
Síla 6	nad 1250 do 1400

GEZE dveřní zavírač s mechanickou aretací: Namontováním aretace do příslušné kluzné lišty se umožní stupňovitě nastavitelné zajištění polohy otevření dveří v rozsahu 80° až 130°. Lze nastavit přídržnou sílu aretace. Tím je aretace i vypínatelná.

Speciálně pro montáž na protilehlé straně závěsu

Pozor!

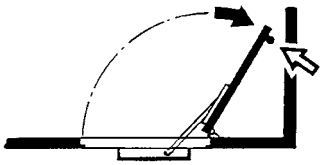

Omezte max. úhel otevření použitím dveřních zarážek nebo použitím GEZE T-STOP kluzné lišty

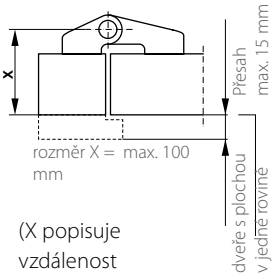

(X popisuje vzdálenost středu otáčení k ploše dveří)

Jednokřídlé systémy

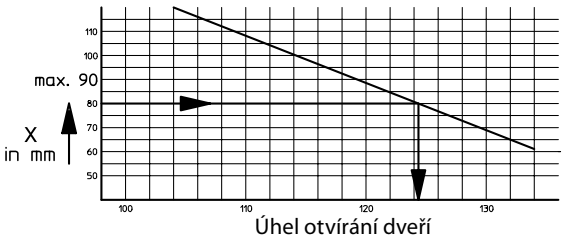

Dvoukřídlé systémy (s výjimkou TS 5000 L-R-ISM VP)

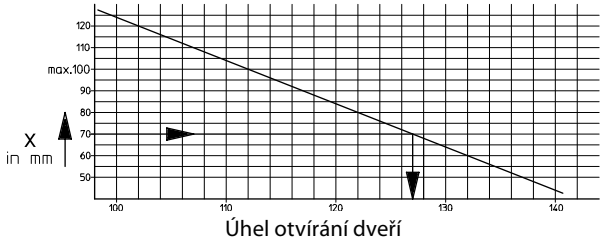

GEZE TS 5000 ECline

Dveřní zavírač s kluznou lištou pro bezbariérové, lehce otevíratelné 1křídlé dveře do šířky křídla 1250 mm podle DIN 18040

TS 5000 ECline je ideálním systémovým řešením pro bezbariérové objekty. Důslednou optimalizací účinnosti systému dosahuje dveřní zavírač vysoké zavírací síly EN5, a to při dodržení požadavků normy DIN 18040 s ohledem na maximální otevírací moment 47 Nm. To znamená, že dveře o šířce křídla do 1250 milimetrů je možné zhotovit jako bezbariérové. Účinnost výrobku TS 5000 ECline, která byla zjištěna oficiálním měřením, překračuje výrazně 80 %. To znamená, že téměř celá síla vynaložená při otevírání dveří se opět využije jako zavírací síla. V rozsahu úhlu otvírání 2° - 60° umožňuje nová kluzná lišta ECline výrazné snížení otevíracího momentu o přibližně 40 %, v souladu s doporučením DIN SPEC 1104. Výsledkem je snadnější otvírání a pohodlnější procházení dveřmi. V závislosti na použití lze podporu otevírání podle potřeby i deaktivovat například u dveří, které jsou vystaveny zatížení větrem nebo tlakovým rozdílům.
TS 5000 ECline nevyžaduje vyšší náročnost na údržbu a montáž. Vrtací šablona je stejná jako u standardního dveřního zavírače TS 5000. Podpora otevírání se dodává v předmontovaném a předem nastaveném stavu.

Speciální provedení

- GEZE TS 5000 ECline s mechanickým zajištěním polohy trvale otevřeno stupňovitě nastavitelné mezi 80° - 130°

(není vhodné na protikouřových a protipožárních dveřích)

GEZE TS 5000 ECline

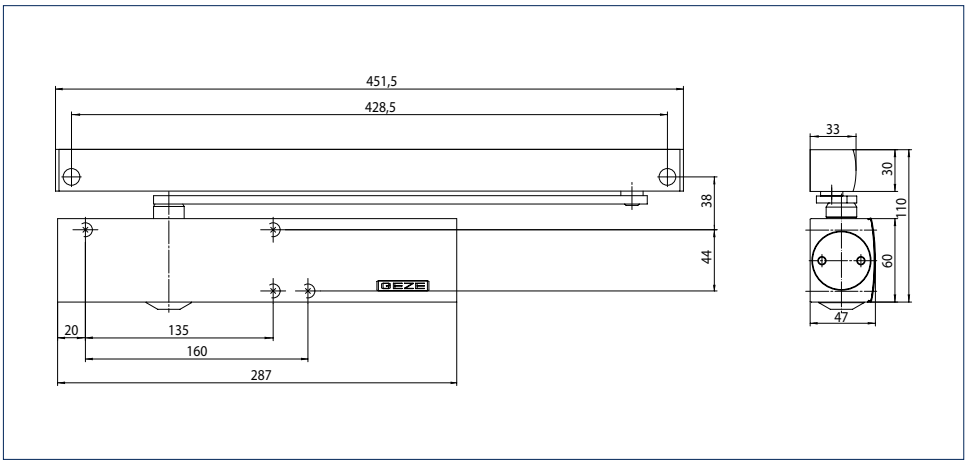

Oblast použití

- Bezbariérové podle DIN 18040 až EN5 (šířka křídla 1250 mm)
- Velmi vysoký komfort procházení dveřmi díky podpoře otevírání integrované do kluzné lišty
- Pro dveře s dorazem, šířka křídla do 1250 mm
- Pro dveře s pravým a levým dorazem
- Pro protipožární dveře (dveřní zavírač s montážní deskou)

Technické údaje - zavírač

Charakteristika výrobku	**GEZE TS 5000 ECline GEZE TS 5000 L ECline**
Zavírací síla podle EN 1154	3 - 5
Doporučená šířka křídla do	1250 mm
Stejné vyhotovení DIN-L a DIN-R	●
Výrobek testován podle	Zavírač dveří testován podle EN 1154 , DIN 18040 až EN5 (šířka křídla 1250 mm)
Vhodnost na ochranné protipožární dveře	●
Délka	287 mm
Konstrukční hloubka	47 mm
Výška	60 mm
Funkce	
Nastavení zavírací síly	Ano, plynulé
Rychlost zavírání, nastavitelná	●
Koncový doraz, nastavitelný	Ano, přes ventil
Tlumení otvírání, integrované	Ano, hydraulicky nastavitelné
Zpoždění zavírání, integrované	-
Umístění nastavení zavírací síly	Vpředu
Optický ukazatel zavírací síly	●
Bezpečnostní ventil proti svévolnému poškození	●
Tepelně stabilizované ventily	●

● = ANO
○ = VOLITELNÉ

Technické údaje - kluzná lišta

Charakteristika výrobku	**Kluzná lišta ECline TS 5000 Kluzná lišta ECline TS 5000 BG**	**Kluzná lišta TS 5000/TS 3000 Kluzná lišta BG TS 5000/TS 3000**	**T-Stop kluzná lišta TS 5000/TS 3000 T-Stop kluzná lišta BG TS 5000/TS 3000**	**Kluzná lišta TS 5000/TS 3000 výškově nastavi-telná**
Délka	452,5 mm	448,5 mm	452,5 mm	448,5 mm
Konstrukční hloubka	33 mm	30,5 mm	33 mm	30,5 mm
Výška	30 mm	20,5 mm	30 mm	20,5 mm
Funkce				
Omezení otevření integrované	-	○	●	○
Aretace integrována	Optional		Ne	Optional
Podpora otevření odpojitelná	-	-	-	●
Mechanické zajištění	●	-	-	-

● = ANO
○ = VOLITELNÉ

TS 5000 ECline montáž na křídle/strana závěsů

Přímá montáž

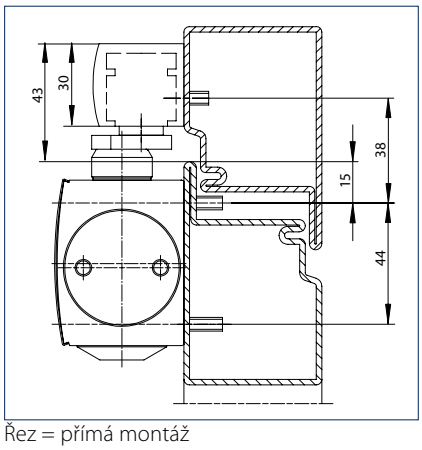

Řez = přímá montáž

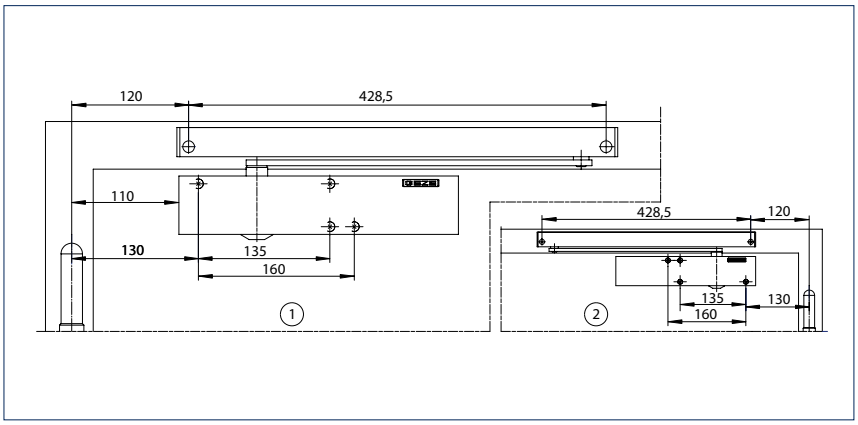

1 = Upevňovací rozměry DIN vlevo
2 = DIN vpravo

Montáž s montážní deskou

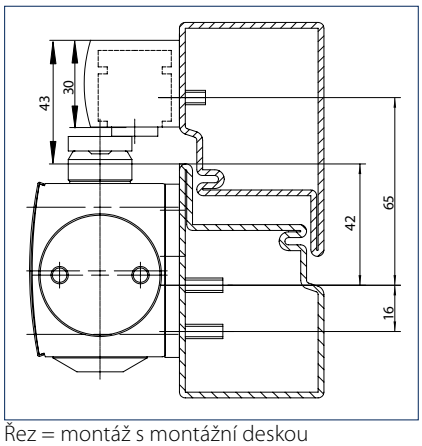

Řez = montáž s montážní deskou

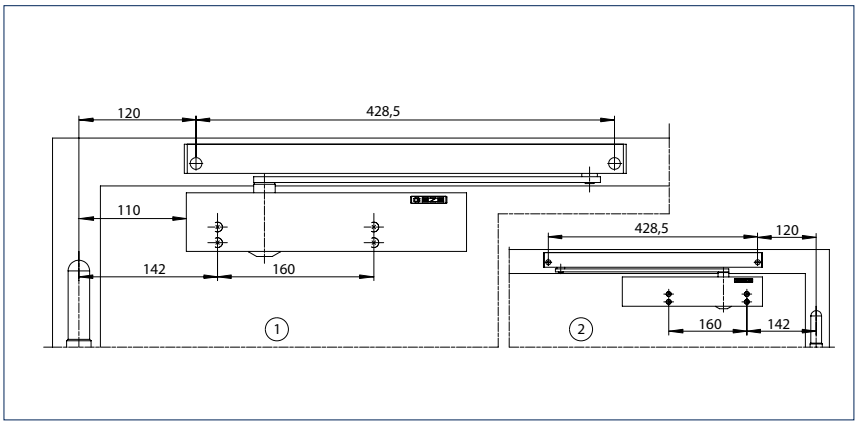

1 = Upevňovací rozměry DIN vlevo
2 = DIN vpravo

TS 5000 L ECline montáž na křídle/protilehlá strana závěsů

Přímá montáž

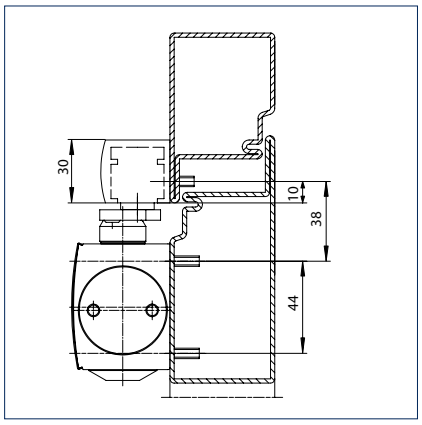

Řez = přímá montáž

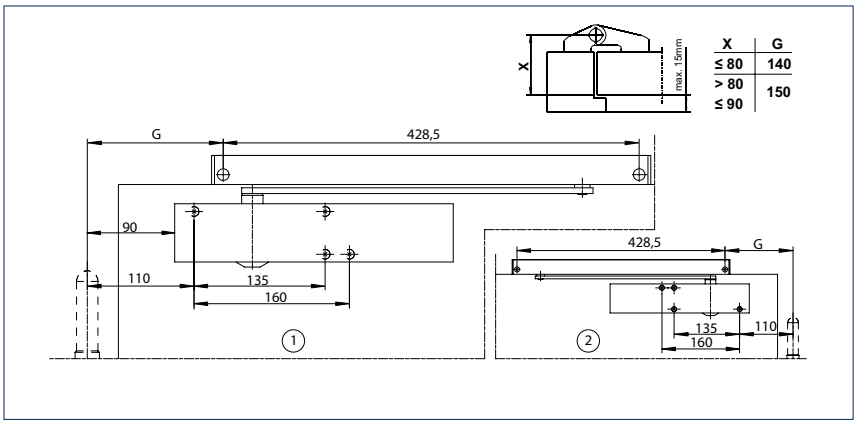

1 = Upevňovací rozměry DIN vpravo
2 = DIN vlevo

Montáž s montážní deskou

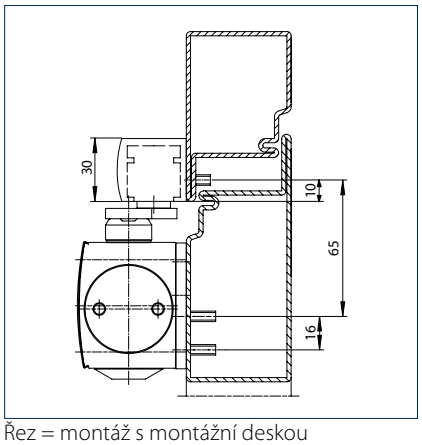

Řez = montáž s montážní deskou

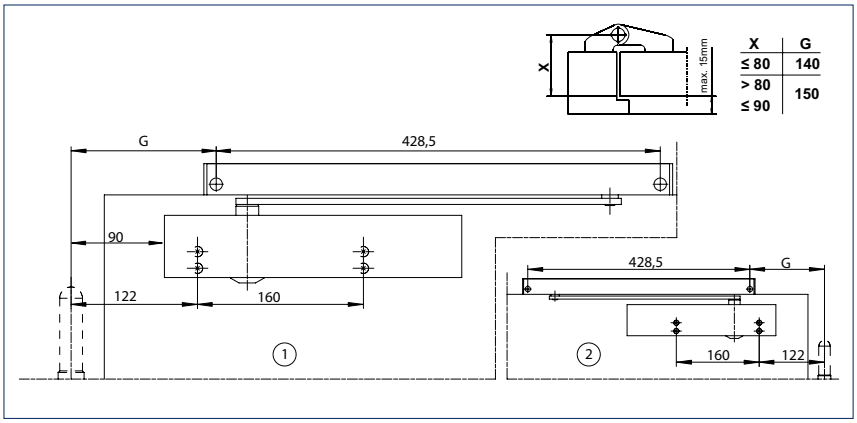

1 = Upevňovací rozměry DIN vpravo
2 = DIN vlevo

TS 5000 L ECline montáž na zárubeň, strana závěsů

Přímá montáž

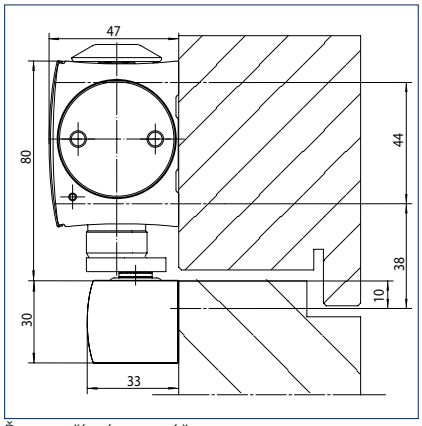

Řez = přímá montáž

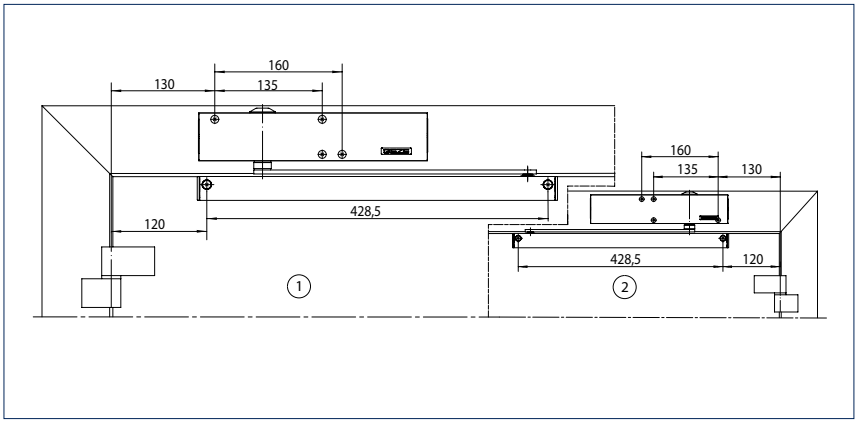

1 = Upevňovací rozměry DIN vlevo
2 = DIN vpravo

Montáž s montážní deskou

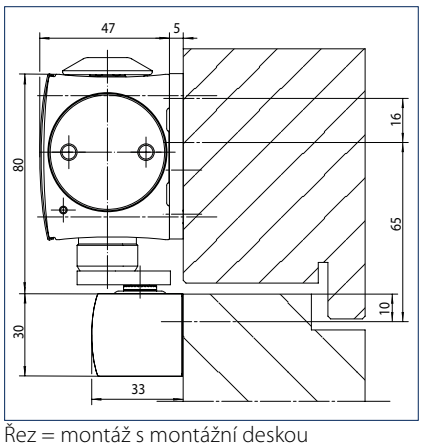

Řez = montáž s montážní deskou

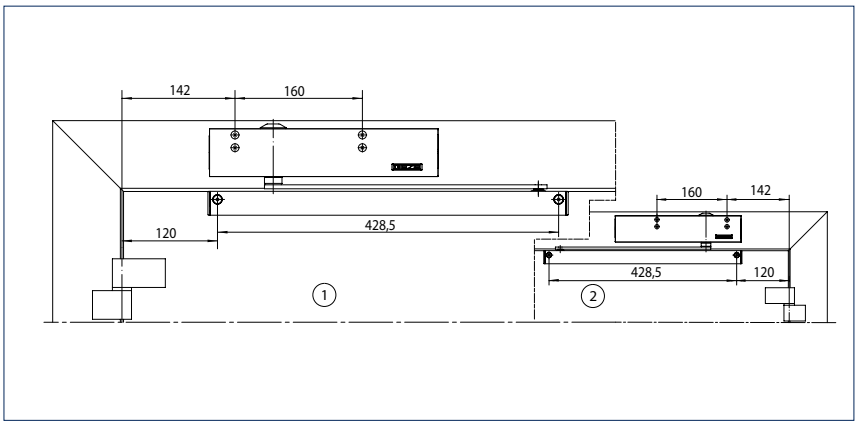

1 = Upevňovací rozměry DIN vlevo
2 = DIN vpravo

TS 5000 ECline montáž na zárubeň/protilehlá strana závěsů (tlumení otevření není účinné)

Přímá montáž

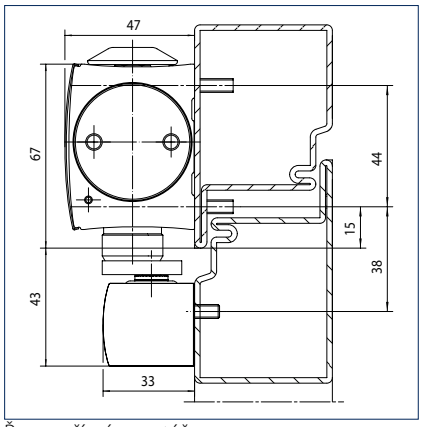

Řez = přímá montáž

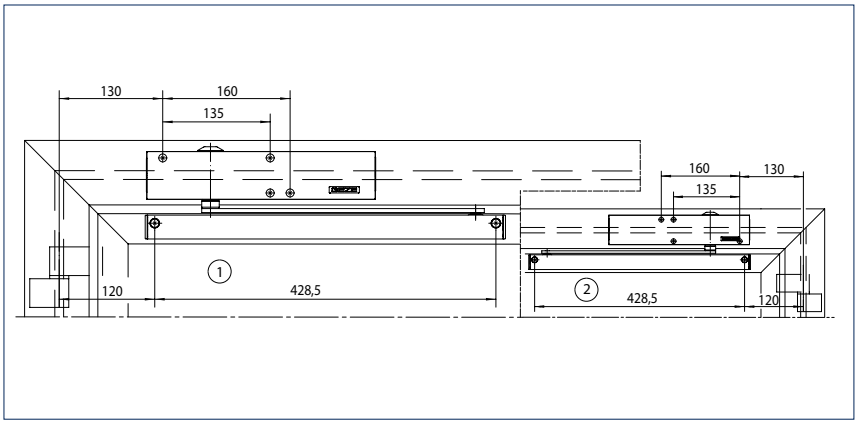

1 = Upevňovací rozměry DIN vpravo
2 = DIN vlevo

Montáž s montážní deskou

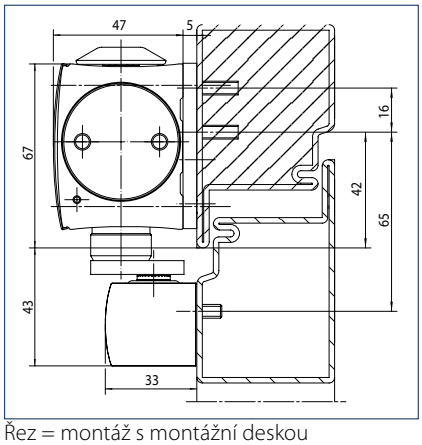

Řez = montáž s montážní deskou

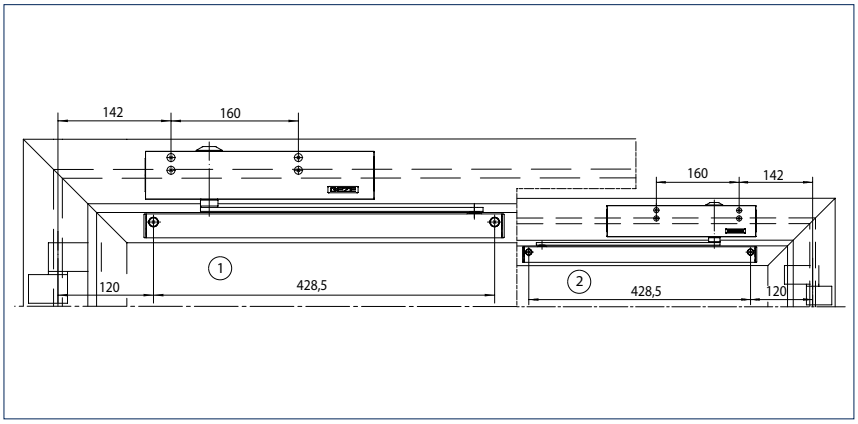

1 = Upevňovací rozměry DIN vpravo
2 = DIN vlevo

GEZE TS 5000 ECline - Objednací informace

Označení	Provedení	Id. č.
GEZE TS 5000 ECline zavírač Velikost EN 3-5, s tlumením otevření (bez kluzné lišty a páky)	stříbrné barvy	143640
	bílá RAL 9016	143641
	krytka z ušlechtilé oceli	143642
	podle RAL [3]	143643
GEZE TS 5000 L ECline zavírač Velikost EN 3-5, s tlumením otevření (bez kluzné lišty a páky)	stříbrné barvy	143648
	bílá RAL 9016	143649
	krytka z ušlechtilé oceli	143650
	podle RAL [3]	143651
Kluzná lišta ECline TS 5000 TS 5000 pro použití se zavíračem TS 5000 s integrovanou podporou otevírání pro snadné otvírání, s pákou	stříbrné barvy	143572
	bílá RAL 9016	143575
	podobné vzhledu ušlechtilé oceli [1]	143576
	podle RAL [3]	143577
Kluzná lišta ECline TS 5000 TS 5000 BG pro použití se zavíračem TS 5000 L ECline při montáži na křídle na protilehlé straně závěsů, s integrovanou podporou otevírání pro snadné otvírání, s pákou	stříbrné barvy	143578
	bílá RAL 9016	143579
	podobné vzhledu ušlechtilé oceli [1]	143580
	podle RAL [3]	143582

Označení	Provedení	Id. č.
Kluzná lišta BG TS 5000/TS 3000 Standard, s pákou, použití u zavírače pro montáž na křídle na, protilehlou stranu závěsů	stříbrné barvy	025655
	bílá RAL 9016	029404
	podobné vzhledu ušlechtilé oceli [1]	028732
	podle RAL [3]	025656
Kluzná lišta TS 5000/TS 3000 výškově nastavitelná Výškové vyrovnání +/- 2 mm, s pákou	stříbrné barvy	115191
	podle RAL [3]	115192
Kluzná lišta TS 5000/TS 3000 Standardní, s pákou	stříbrné barvy	068221
	bílá RAL 9016	015695
	podobné vzhledu ušlechtilé oceli [1]	014945
	podle RAL [3]	000773
T-Stop kluzná lišta BG TS 5000/TS 3000 s integrovaným omezením otevření a pákou, použití u zavírače na protilehlé straně závěsů při montáži na křídle	stříbrné barvy	102366
	bílá RAL 9016	108482
	podobné vzhledu ušlechtilé oceli [1]	102367
	podle RAL [3]	102368
T-Stop kluzná lišta TS 5000/TS 3000 s integrovaným omezením otevření a pákou	stříbrné barvy	102363
	bílá RAL 9016	108481
	podobné vzhledu ušlechtilé oceli [1]	102364
	podle RAL [3]	102365
Montážní materiál		
Vrtací šablona pro dveřní zavírače pro TS 5000/TS 4000/TS 3000/TS 2000		053134
Svěrná deska pro montáž na sklo pro TS 5000/TS 4000	stříbrné barvy	057126
	bílá RAL 9016	009491
	podle RAL [2]	009494
Montážní a pojistná deska celoskleněných dveří pro TS 5000/TS 4000	stříbrné barvy	007923
	podle RAL [2]	007926
Montážní deska pro kluznou lištu Pro standardní kluznou lištu / kluznou lištu ECline / T-Stop / EFS	stříbrné barvy	001512
	bílá RAL 9016	129252
	podle RAL [2]	104515
Montážní deska pro dveřní zavírač pro TS 5000/TS 4000 s vrtací šablonou podle DIN EN 1154	stříbrné barvy	049185
	bílá RAL 9016	068627
	pozinkované	057956
	podobné vzhledu ušlechtilé oceli [1]	137725
	podle RAL [2]	029176
Vrtací šablona pro dveřní zavírače pro TS 5000/TS 4000	stříbrné barvy	049240
	podle RAL [2]	104451
Montážní deska pro kluznou lištu BG Pro standardní kluznou lištu / kluznou lištu ECline / T-Stop / EFS	stříbrné barvy	124683
	podle RAL [2]	124684
Úhelník pro montáž do překladu pro kluznou lištu BG pro kluznou lištu ECline- a T-Stop	stříbrné barvy	115006
	podle RAL [2]	115007
Příslušenství		
GEZE Mechanická aretace pro kluznou lištu ECline, nastavitelná přídržná síla, zapínatelné a vypínatelné, přejezdné [2]		148820
Krytka pro dveřní zavírač pro TS 5000/ TS 5000 L / TS 4000, lze použít pouze při montáži na křídle	stříbrné barvy	067724
	bílá RAL 9016	067726
	ušlechtilá ocel	072696
	mosaz	072698
	podle RAL [3]	000756

1) Pouze pro suché prostory

2) Příplatek za speciální RAL barvy viz Všeobecná upozornění uvedená v ceníku.